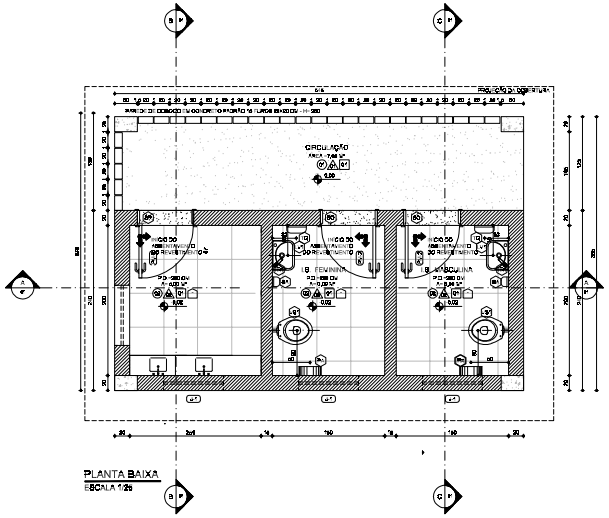

PLANTA BAIXA
ESCALA 1:25

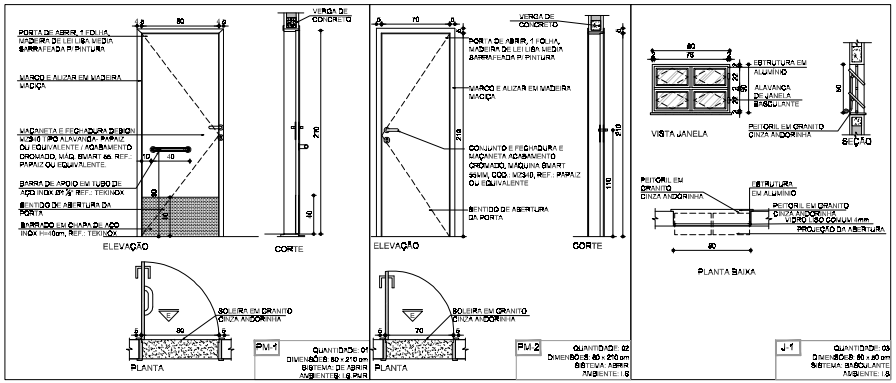

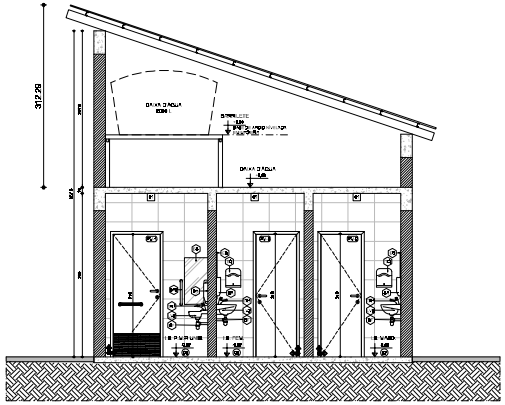

CORTE AA
ESCALA 1:25

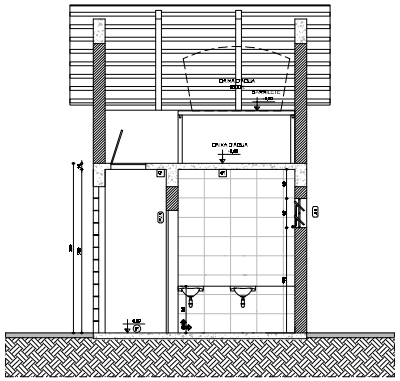

CORTE BB
ESCALA 1:25

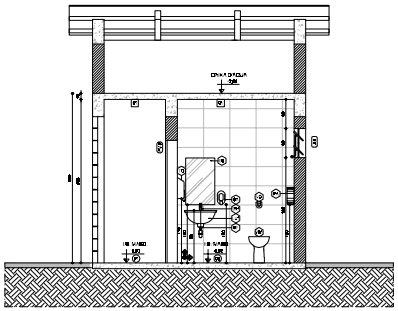

CORTE CC
ESCALA 1:25

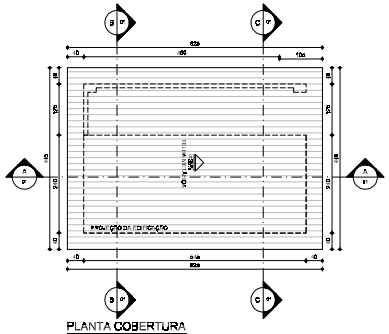

PLANTA COBERTURA
ESCALA 1:50

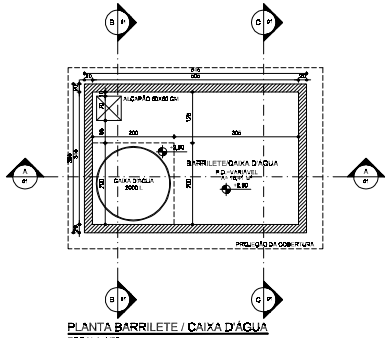

PLANTA BARRILETE / CAIXA D'ÁGUA
ESCALA 1:50

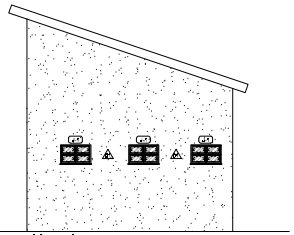

FACHADA POSTERIOR
ESCALA 1:50

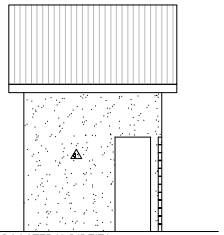

FACHADA LATERAL DIREITA
ESCALA 1:50

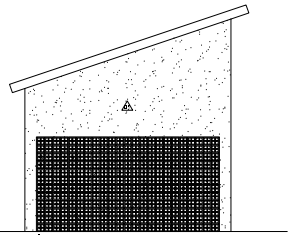

FACHADA FRONTAL
ESCALA 1:50

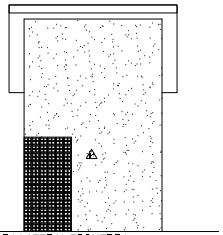

FACHADA LATERAL ESQUERDA
ESCALA 1:50

	CONSULTORIA:			
TITULO:				
LOCAL:				
COORDENADOR:	CREA:	ESCALA: 1:75	FORMATO: A1	PRANCHA: 02
AUTOR DO PROJETO:	CREA:	REVISÃO:	DATA:	