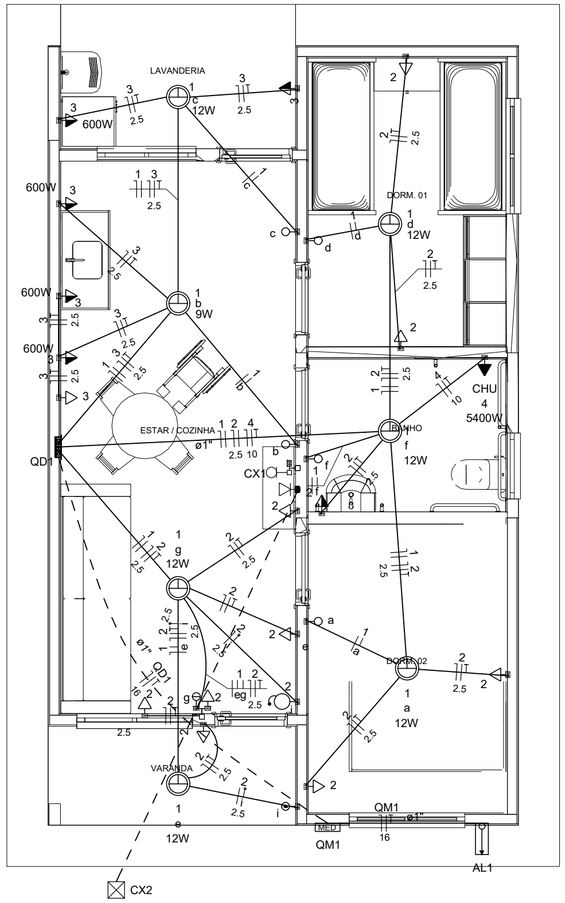

Quadro de Cargas (AL1)

Circuito	Descrição	Esquema	Método de inst.	Tensão (V)	Pot. total. (VA)	Pot. total. (W)	Fases	Pot. - R (W)	Pot. - S (W)	Pot. - T (W)	FCT	FCA	In' (A)	Ip (A)	Seção (mm2)	Ic (A)	Icc (kA)	Disj (A)	dV parc (%)	dV total (%)	Status
QM1		F+N+T	B1	127 V	10416	9981	R	9981			1.00	1.00	76.3	76.3	16	100.0	5	80	0.48	0.48	OK
TOTAL					10416	9981	R	9981	0	0											

Quadro de Cargas (QM1)

Circuito	Descrição	Esquema	Método de inst.	Tensão (V)	Pot. total. (VA)	Pot. total. (W)	Fases	Pot. - R (W)	Pot. - S (W)	Pot. - T (W)	FCT	FCA	In' (A)	Ip (A)	Seção (mm2)	Ic (A)	Icc (kA)	Disj (A)	dV parc (%)	dV total (%)	Status
QD1		F+N+T	B1	127 V	10416	9981	R	9981			1.00	1.00	76.3	76.3	16	100.0	5	80	1.10	1.58	OK
TOTAL					10416	9981	R	9981	0	0											

Quadro de Cargas (QD1)

Circuito	Descrição	Esquema	Método de inst.	Tensão (V)	Iluminação (W) 9	Iluminação (W) 12	Tomadas (W) 0	Tomadas (W) 100	Tomadas (W) 600	Tomadas (W) 5400	Pot. total. (VA)	Pot. total. (W)	Fases	Pot. - R (W)	Pot. - S (W)	Pot. - T (W)	FCT	FCA	In' (A)	Ip (A)	Seção (mm2)	Ic (A)	Icc (kA)	Disj (A)	dV parc (%)	dV total (%)	Status
1	Iluminação	F+N	B1	127 V	1	6					116	81	R	81			1.00	1.00	0.4	0.9	1.5	17.5	5	10	0.06	1.65	OK
2	Tomadas de Uso Geral	F+N+T	B1	127 V			1	10			1111	1000	R	1000			1.00	1.00	4.4	8.7	2.5	24.0	5	10	0.36	1.95	OK
3	Tomadas Coz e Lav	F+N+T	B1	127 V				2	4		2889	2600	R	2600			1.00	1.00	22.7	22.7	4	32.0	5	25	0.81	2.40	OK
4	Chuveiro Elétrico	F+N+T	B1	127 V						1	5400	5400	R	5400			1.00	1.00	42.5	42.5	10	57.0	5	50	0.88	2.47	OK
5	Reserva	F+N+T	B1	127 V							450	450	R	450			1.00	1.00	3.5	3.5	1.5	17.5	5	10	0.00	0.00	OK
6	Reserva	F+N+T	B1	127 V							450	450	R	450			1.00	1.00	3.5	3.5	1.5	17.5	5	10	0.00	0.00	OK
TOTAL					1	6	1	12	4	1	10416	9981	R	9981	0	0											

Quadro de Demanda (AL1)

Tipo de carga	Potência instalada (kVA)	Fator de demanda (%)	Demanda (kVA)
Iluminação e TUG's (Casas e apartamentos)	2.13	66.00	1.40
Uso Específico	8.29	100.00	8.29
		TOTAL	9.69

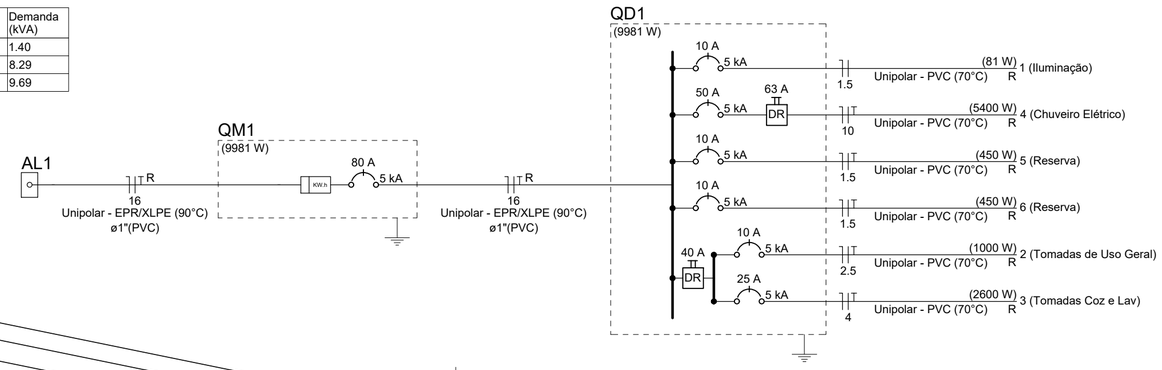

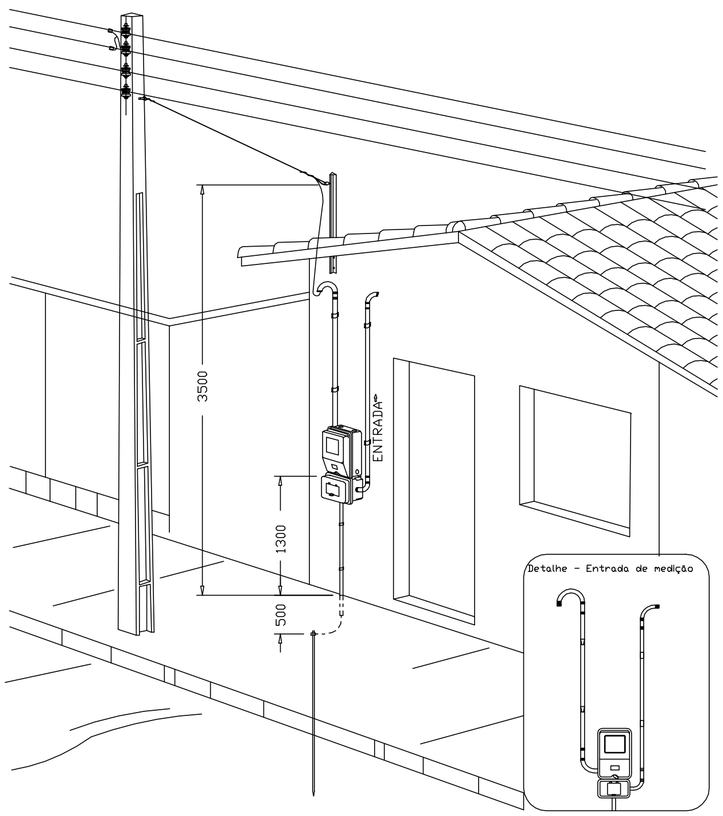

Aéra medição monofásica- Padrão econômico

Legenda
Caixa 2x4" de embutir
<> Caixa de passagem
Entrada de serviço
Espera para rede lógica a 0,40m do piso
Interruptor simples 1 tecla - 1,00m do piso
Interruptor simples 2 teclas - 1,00m do piso
Lâmpada Led 12W A60
Lâmpada Led 9W A60
Ponto de TV a 0,40m do piso
Pulsador de campainha 1 tecla - 1,00m do piso
Quadro de distribuição
Quadro de medição
Timbre
Tomada alta a 2,20m do piso
Tomada baixa a 0,40m do piso
Tomada média a 1,00m do piso

Legenda de condutos	
Elétrica	
———	Direta
———	Teto
———	Alta
———	Baixa
- - - - - - - -	Piso
Lógica	
- - - - - - - -	Piso
TV Cabo	
———	Direta

EVANDRO GERALDO DO CARMO MEDEIROS:73043974620

Assinado de forma digital por EVANDRO GERALDO DO CARMO MEDEIROS:73043974620
Dados: 2025.12.06 07:25:16 -03'00'

Resp. Técnico: Evandro G. C. Medeiros
CREA-MG: 071.548/D

FNHIS SUB50

INSTALAÇÕES ELÉTRICAS
(Entrada de Serviço 127 V)

PLANTA BAIXA - DIAGRAMAS QUADROS E DETALHES

LOCAL: LOTEAMENTO MIRANTE DOS PONTÕES

Escala: Indicada | Revisão: 00 | Data: 12/09/2025 | Unidade:

DESENHO 01

FOLHA 01/01